## Schnecken-Kleingetriebemotoren SG mit Gleichstrommotor 24V

**Getriebegehäuse:** Aluminium, gegen Fettaustritt und Staubeinwirkung gekapselt, in allen Baulagen montierbar.
**Abtriebseite wählbar:** Wellenende an Seite 1 (wie Foto) oder an Seite 2 (wie gezeichnet).
**Verzahnung**: Schneckenrad aus Sonderbronze, Schnecke aus Stahl, gehärtet und geschliffen. Nicht selbsthemmend.
**Lagerung:** Motor und Getriebe kugelgelagert.
**Schmierung:** Wartungsfreie Fettschmierung.
**Motor:** Gleichstrommotor 24V DC, mit Bürsten. Motor-Nenndrehzahl 3.000 min$^{-1}$, mit relativ konstantem Drehzahlverhalten. Freie Anschlussenden. Änderung der Drehrichtung durch Umtauschen der Anschlüsse. Schutzart IP 40. Isolationsklasse B. Betriebsart S1.

**Bestellangaben: z. B.: Typenbezeichnung, Leistung, Abtriebsseite, Abtriebsdrehzahl, Artikel-Nr.**

**Lage der Abtriebswelle wählbar:**
**Foto: Abtrieb Seite 1.**
**Zeichnung: Abtrieb Seite 2.**

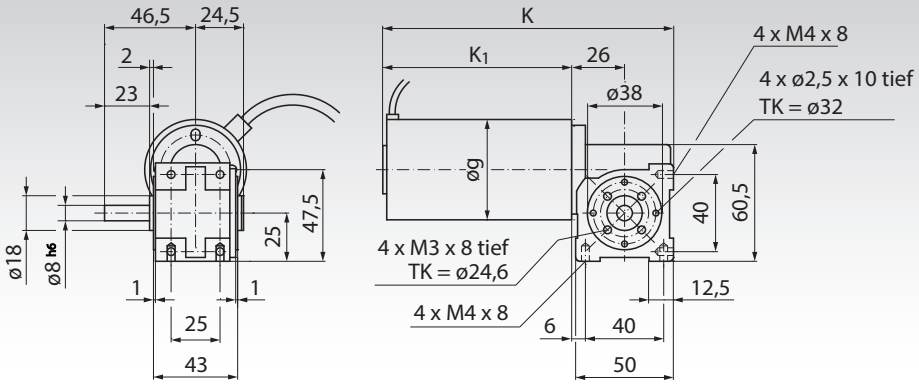


**Abtriebseite wählbar:**
**Foto: Abtrieb Seite 1.**
**Zeichnung: Abtrieb Seite 2.**

Weitere Abmessungen:

| Leistung Watt | g mm | k mm | $k_1$ mm |
|---|---|---|---|
| **28** | 42 | 149 | 98 |
| **56** | 50 | 180 | 129 |

Maße ohne Toleranzangabe sind unverbindlich!

Belastbarkeit der Abtriebswelle: radial 40 N, axial 40 N

### Motordaten 28 Watt, 3000 min$^{-1}$, ca. 1,9 A bei 24 Volt

| Artikel-Nr. Abtrieb Seite 1 | Artikel-Nr. Abtrieb Seite 2 | Abtriebs-drehzahl min$^{-1}$ | Über-setzung i = | Drehmoment an der Abtriebswelle effektiv Nm | max. zulässig* Nm | Gewicht kg |
|---|---|---|---|---|---|---|
| **430 491 01** | **430 492 01** | 44 | 68 : 1 | 2,1 | 4,1 | 1,0 |
| **430 491 02** | **430 492 02** | 75 | 40 : 1 | 1,2 | 4,7 | 1,0 |
| **430 491 03** | **430 492 03** | 100 | 30 : 1 | 1,0 | 4,3 | 1,0 |
| **430 491 04** | **430 492 04** | 143 | 21 : 1 | 0,9 | 4,1 | 1,0 |
| **430 491 05** | **430 492 05** | 200 | 15 : 1 | 0,7 | 4,3 | 1,0 |
| **430 491 06** | **430 492 06** | 286 | 10,5 : 1 | 0,6 | 4,1 | 1,0 |
| **430 491 07** | **430 492 07** | 429 | 7 : 1 | 0,4 | 4,3 | 1,0 |
| **430 491 08** | **430 492 08** | 1000 | 3 : 1 | 0,2 | 2,6 | 1,0 |

* Das festigkeitsbedingte Grenzdrehmoment an der Abtriebswelle darf auch beim Anlauf nicht überschritten werden.

### Motordaten 56 Watt, 3000 min$^{-1}$, ca. 3,4 A bei 24 Volt

| Artikel-Nr. Abtrieb Seite 1 | Artikel-Nr. Abtrieb Seite 2 | Abtriebs-drehzahl min$^{-1}$ | Über-setzung i = | Drehmoment an der Abtriebswelle effektiv Nm | max. zulässig* Nm | Gewicht kg |
|---|---|---|---|---|---|---|
| **430 491 09** | **430 492 09** | 44 | 68 : 1 | 4,1 | 4,1 | 1,5 |
| **430 491 10** | **430 492 10** | 75 | 40 : 1 | 2,4 | 4,7 | 1,5 |
| **430 491 11** | **430 492 11** | 100 | 30 : 1 | 2,1 | 4,3 | 1,5 |
| **430 491 12** | **430 492 12** | 143 | 21 : 1 | 1,7 | 4,1 | 1,5 |
| **430 491 13** | **430 492 13** | 200 | 15 : 1 | 1,5 | 4,3 | 1,5 |
| **430 491 14** | **430 492 14** | 286 | 10,5 : 1 | 1,2 | 4,1 | 1,5 |
| **430 491 15** | **430 492 15** | 429 | 7 : 1 | 0,9 | 4,3 | 1,5 |
| **430 491 16** | **430 492 16** | 1000 | 3 : 1 | 0,4 | 2,6 | 1,5 |

* Das festigkeitsbedingte Grenzdrehmoment an der Abtriebswelle darf auch beim Anlauf nicht überschritten werden.