Präzisions-Schneckenradsätze - rechtssteigend (Schneckenräder und Schneckenwellen)

Eingriffswinkel: 20°.

Werkstoff: Schneckenräder mit Graugussnabe aus GG20 und Zahnring aus Spezial-Schneckenradbronze (G-CuSn12Ni). Schneckenwellen aus Stahl C45 gehärtet. Wellenenden weich. Zahnflanken geschliffen.

Schneckenräder, Achsabstand im Gehäuse a = 100 mm ± 0,03

Bestellangaben: z.B.: Art.-Nr. 332 014 01, Pr.-Schneckenrad, a = 100, i = 14,5

Artikel-Nr.	Über-setzung	Modul	Zähne-zahl	d_A	d_0	D_1	b	Md_2 bei 1500 min^{-1}	η*	Gewicht
				mm	mm	mm	mm	Nm		kg
332 014 01	14,5	5	29	165	150	-	38	485	0,87	5,95
332 026 01	26	3,15	52	176	166,5	115	26	430	0,84	5,15
332 039 01	39	4	39	172	160	-	32	470	0,76	5,7
332 062 01	62	2,5	62	165	157,5	112	28	510	0,66	4,9
332 082 01	82	2	82	170,5	164,5	118	26	450	0,62	4,7
332 107 01	107	1,6	107	177	172	128	26**	300	0,59	4,5

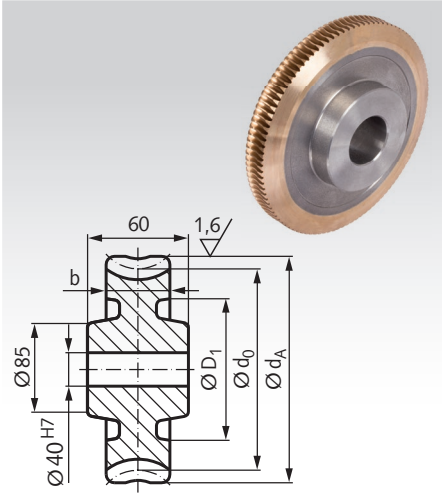

** Breite des Grundkörpers: 26 mm, konisch zulaufend zur Verzahnung mit Zahnbreite 20 mm.

Schneckenwellen, Achsabstand im Gehäuse a = 100 mm ± 0,03

Bestellangaben: z.B.: Art.-Nr. 332 014 02, Pr.-Schneckenwelle, a = 100, i = 14,5

Artikel-Nr.	Über-setzung	Modul	Gang-zahl	d_A	d	ND	G	e	η*	Gewicht
				mm	mm	mm	mm	mm		kg
332 014 02	14,5	5	2	60	50	40,5	70	110	0,87	3,85
332 026 02	26	3,15	2	39,8	33,5	40,5	58	110	0,84	3,05
332 039 02	39	4	1	48	40	40,5	64	110	0,76	3,3
332 062 02	62	2,5	1	47,5	42,5	40,5	50	90	0,66	3,5
332 082 02	82	2	1	39,5	35,5	40,5	46	90	0,62	3,2
332 107 02	107	1,6	1	31,2	28	30,5	42	90	0,59	1,85

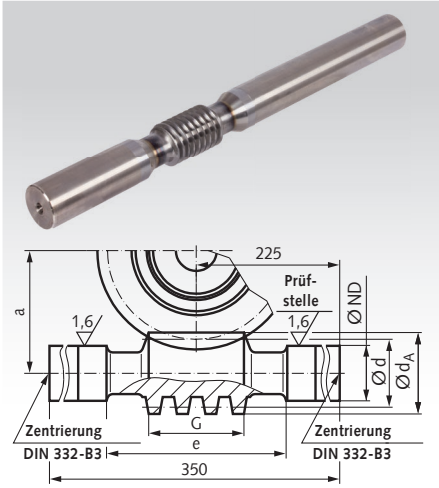

* Die Werte für den Wirkungsgrad sind Richtwerte, da Lagerung, Schmierung, Drehzahl und Einbau den Wirkungsgrad zusätzlich zum Steigungswinkel beeinflussen.

Hinweis zur Selbsthemmung

Die Selbsthemmung wird durch den Steigungswinkel, die Oberflächenrauigkeit der Flanken, der Gleitgeschwindigkeit, durch den Schmierstoff und die Erwärmung beeinflusst.

Für die Schneckenradsätze a=100mm und 125mm gilt:

Bis Übersetzung 39 : 1 nicht selbsthemmend.

Ab Übersetzung 62 : 1 statisch selbsthemmend.

Erschütterungen bzw. Vibrationen können die Selbsthemmung aufheben. Ebenfalls können eine Anzahl Faktoren im Zusammenhang mit Schmierung, Gleitgeschwindigkeiten und Belastungen derart günstige Gleiteigenschaften schaffen, dass die Selbsthemmung negativ beeinflusst wird.
Aus diesem Grund ist es ausgeschlossen, Garantieverpflichtungen bezüglich der Selbsthemmung zu übernehmen.

Fertigbearbeitung im 24-Stunden-Service möglich. Sonderanfertigungen und Zeichnungsteile auf Anfrage.