## 5/3 Wegeventile, mit beidseitigem Magnet

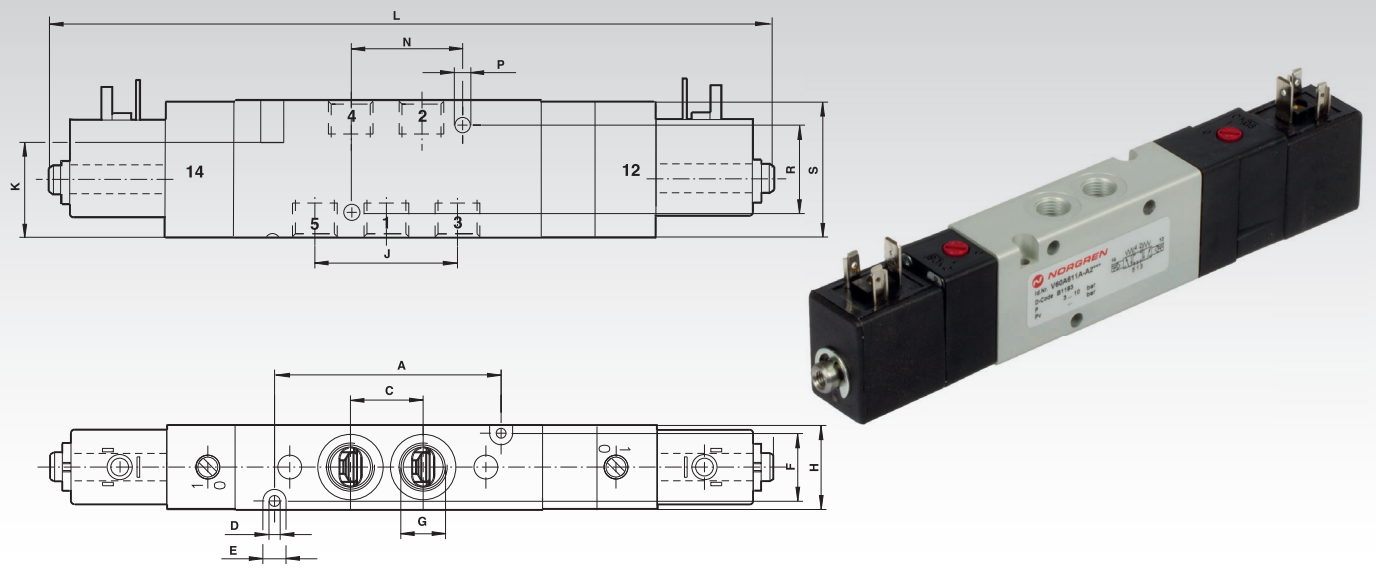


**Werkstoffe:**
Gehäuse und Grundplatten: Aluminium, Spindel: Edelstahl; Kolben, Distanzstücke und Deckel: Kunststoff; statische und dynamische Dichtungen: NBR; Schrauben: verzinkt; Federn: Edelstahl.

Einheitliches Vorsteuersystem mit tauschbarem Magnetsystem für alle gängigen Spannungen.

Die Ventile sind für Standard Druckluft und ungeölten Einsatz geeignet.

Unter normalen Einsatzbedingungen beträgt die Lebensdauer 50 Millionen Schaltspiele.

Beim Ventilsystem (Cartridge) handelt es sich um eine optimierte Version des millionenfach bewährten Dichtsystems. Handbetätigung mit Verrastung.

### Ausführung A: Ruhestellung: alle Anschlüsse gesperrt

Symbol

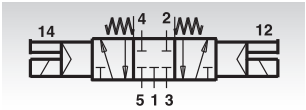


### Ausführung B: Ruhestellung: Anschluss 2 und 4 entlüftet

Symbol

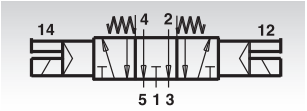


**Bestellangaben: z.B.: Artikel-Nr. 850 518 11, 5/3 Wegeventil, Anschlussgewinde G 1/8, Spannung 24V**

| Artikel-Nr. Ausf. A | Artikel-Nr. Ausf. B | Anschluss | Spannung | Durchfluss (l/min) | Betriebs-druck (bar) | Gewicht g | Artikel-Nr. Gerätesteckdose* | Artikel-Nr. Ersatzmagnet* |
|---|---|---|---|---|---|---|---|---|
| **850 518 11** | **850 618 11** | G 1/8 | 24V DC | 500 | 3 - 8 | 350 | **858 000 01** | **858 000 06** |
| **850 528 11** | **850 628 11** | G 1/4 | 24V DC | 950 | 3 - 8 | 470 | **858 000 01** | **858 000 06** |
| **850 528 12** | **850 628 12** | G 1/4 | 230V 50/60Hz | 950 | 3 - 8 | 470 | **858 000 01** | **858 000 07** |

* Siehe unten.

| Maße | A | B | C | D | E | F | G | H | J | K | L | M | N | O | P | R | S | T | U |
|---|---|---|---|---|---|---|---|---|---|---|---|---|---|---|---|---|---|---|---|
| **G1/8** | 50 | – | 16,2 | 3,2 | 6,5 | 17 | G1/8 | 22 | 32,4 | 28 | 189 | – | 25 | – | 4,5 | 26 | 35 | – | – |
| **G 1/4** | 66 | – | 21 | 3,2 | 6,5 | 20 | G1/4 | 25 | 42 | 28 | 217 | – | 32 | – | 4,5 | 26 | 40 | – | – |

### Magnet- und Spannungsauswahl

22 mm Magnet mit Steckerbild nach DIN 43650 Form B.

Magnet drehbar in 90º Schritten.

Spannung: 24V DC ± 10%.
Magnetleistung Anzug/Betrieb: 2W.

Spannung: 230V ± 10%, 50/60Hz.
Magnetleistung Anzug/Betrieb: 6/5VA.

Einschaltdauer: 100% ED.

Schutzart: IP 65 mit abgedichteten Steckern (ISO 6952).

### Gerätesteckdose nach DIN 43650, ohne Kabel

**Werkstoff:** Polyamid.
Gewicht: 20 g.

**Artikel-Nr.**
**858 000 01**

### Ersatzmagnete nach DIN 43650

Gewicht: 63 g.

| Artikel-Nr. | 24 V DC |
|---|---|
| **858 000 06** | |

| Artikel-Nr. | 230 V 50/60 Hz |
|---|---|
| **858 000 07** | |