Kegelradgetriebe OW2 und OW3, Übersetzung 1:1

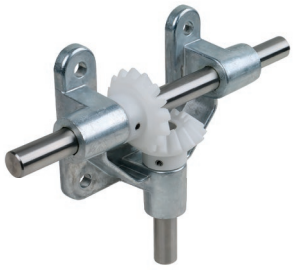

Einbaufertige Winkelgetriebe Seite 873

Kegelräder aus Zinkdruckguss mit geraden Zähnen, Übersetzung 1:1

Werkstoff: ZnAl4Cu1.

Bohrungen spanabhebend bearbeitet.

Achswinkel = 90°.

Die Kegelräder laufen nur paarweise bei gleichem Modul.

Belastete Zinkdruckgussräder sollen keiner höheren Betriebstemperatur als +100°C ausgesetzt werden.

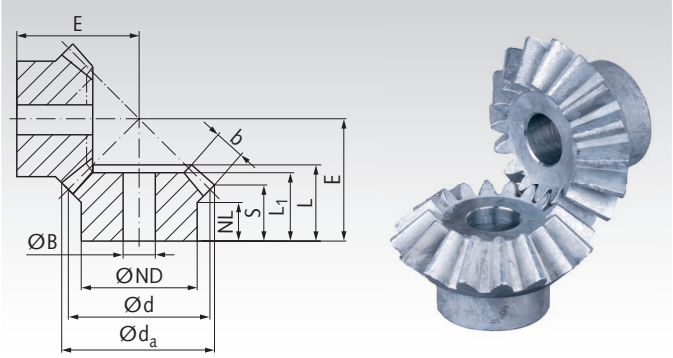

Bestellangaben: z.B.:
1 Paar Kegelräder Übersetzung 1:1, Mod. 1 Zz. 16 = 2 Stck. Art.-Nr. 358 507 00

Übersetzung 1:1

Artikel-Nr.	Modul	Zähne-zahl	d_a mm	d mm	ND mm	NL mm	L_1 mm	L mm	S mm	b mm	B^{H9} mm	E mm	zul. MD* Ncm	Gewicht g
358 507 00	1	16	17,5	16	12	7,5	13,0	13,0	10,5	4,5	6	17,9	14	7
358 707 00	1,5	16	26,0	24	19	10,7	17,0	18,6	14,5	6,9	8	25,5	46	27
359 007 00	2	16	34,6	32	23	10	19,2	21,3	15,1	9,6	10	30,0	110	52
359 107 00	2,5	16	43,3	40	26	12	23,0	25,5	17,6	12,3	12	36,2	230	88
359 407 00	3	16	52,3	48	30	13	26,0	29,3	20,6	14,0	14	42,5	380	146
359 507 00	3,5	16	61,4	56	34	14	29,2	33,2	23,2	15,5	16	49,4	580	228

* Für Zinkdruckguss-Kegelräder wurde für die Drehmomentberechnung nur die Fußfestigkeit berücksichtigt. Aufgrund der Werkstoffeigenschaft sind diese Räder nur bedingt für Dauerbetrieb geeignet.

Fertigbearbeitung im 24-Stunden-Service möglich. Sonderanfertigungen und Zeichnungsteile auf Anfrage.