Kegelräder aus Stahl mit Spiralverzahnung, Übersetzung 1,214:1 bis 1,615:1

Werkstoff bis Modul 1,5: 42CrMo4, Zahnflanken induktiv gehärtet.

Werkstoff ab Modul 2: 16MnCr5, Zahnflanken einsatzgehärtet.

Naben und Bohrungen ungehärtet.

Mit Zyklo-Palloid-Verzahnung. Verzahnungsqualität 8 analog DIN 3967. Achswinkel = 90°. **Verkauf nur paarweise.**

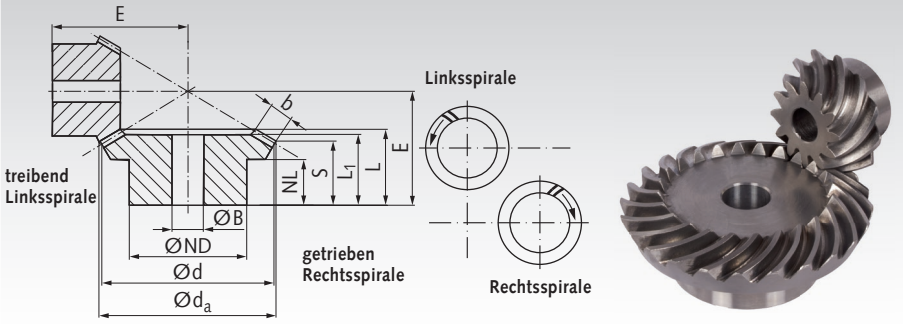

Bestellangaben: z.B.: Art.-Nr.385 740 00,
1 Paar Kegelräder 1,214:1 Modul 1,5 14/17 Zähne

Übersetzung 1,214:1

Artikel-Nr.	Modul	Zähne-zahl	d_a mm	d mm	ND mm	NL mm	L_1 mm	L mm	S mm	b mm	B^{H7} mm	E mm	zul. MD* Nm	Gewicht g/Paar
385 740 00	1,5	14	41,0	38,7	22	11	21,1	24,3	15,4	11,5	12	38,0	14,1	236
		17	48,9	47,0	30	11	20,9	23,9	16,6	11,5	15	34,8	17,1	

Übersetzung 1,385:1

Artikel-Nr.	Modul	Zähne-zahl	d_a mm	d mm	ND mm	NL mm	L_1 mm	L mm	S mm	b mm	B^{H7} mm	E mm	zul. MD* Nm	Gewicht g/Paar
385 744 00	1,5	13	36,7	33,9	22	11	21,6	24,1	16,0	10	12	38,5	11,3	216
		18	48,5	47,0	30	11	20,9	24,7	18,9	10	15	34,8	15,7	

Übersetzung 1,5:1

Artikel-Nr.	Modul	Zähne-zahl	d_a mm	d mm	ND mm	NL mm	L_1 mm	L mm	S[1)] mm	b mm	B^{H7} mm	E mm	zul. MD* Nm	Gewicht g/Paar
385 354 00	0,6	22	20,8	19,8	17	7	13	14,3	8,5	7	6	23	2,2	116
		33	30,3	29,7	20	8	14	15,5	11,6	7	8	21	3,3	
385 552 00	1	20	31,6	30	25	8	17	18,3	10,0	10	8	32	8,1	166
		30	46,3	45	30	8	17	19,5	14,0	10	10	28	12,2	
385 648 00	1,3	16	34,3	32	25	8	18	19,9	10,7	11	8	34	11,9	220
		24	49,4	48	30	8	18	21,1	15,0	11	10	30	17,9	
385 748 00	1,5	16	37,8	35,8	30	8	17	18,8	10,5	10	10	36	14,3	273
		24	54,4	52,8	35	8	17	21,1	15,6	10	10	32	21,5	
386 049 00**	2	16	53,0	50	35	6	18	21,37	12,8	11	10	48,45	41,0	561
		24	76,0	75	39	15	24	27,53	21,7	11	16	45	61,5	
386 149 00**	2,5	16	67,0	64	40	14	25	31,89	19,9	16	16	65	84	1300
		24	97,5	96	54	14	23	28,66	20,1	16	20	50	126	
386 449 00**	3	16	79,0	76	50	15	28	35,71	21,9	19	20	75	160	1682
		24	115,0	114	64	18	28	34,69	24,8	19	25	60	240	

Übersetzung 1,615:1

Artikel-Nr.	Modul	Zähne-zahl	d_a mm	d mm	ND mm	NL mm	L_1 mm	L mm	S mm	b mm	B^{H7} mm	E mm	zul. MD* Nm	Gewicht g/Paar
385 550 00	1	13	20,8	18,6	16	8,2	12	13,9	9,3	5	8	24	2,4	45
		21	30,8	30,0	20	6	10,5	12,0	9,3	5	10	18	3,9	

[1)] Theoretische Maße, ab Modul 2 sind die Zahnkopf-Enden abgeflacht.
* Berechnungsgrundlagen siehe Seite 316.
** Geschliffene Nabenanlageflächen und Bohrungen.

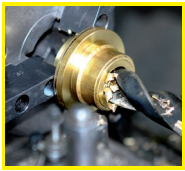
Fertigbearbeitung im 24-Stunden-Service möglich. Sonderanfertigungen und Zeichnungsteile auf Anfrage.