Auszugschienen DZ 2642, Breite 12,7 mm, bis 45 kg, kompaktes Profil, Vollauszug

Werkstoff:
Schienenteile: kaltgewalzter Stahl, hell verzinkt.
Kugelkäfige: kaltgewalzter, verzinkter Stahl.
Kugeln: gehärteter Stahl.

Kugelgelagerte Präzisions-Teleskopschienen für Anwendungen in Industrie und Elektronik.
- Geringe Schienenhöhe.
- Nuten- oder Seitenmontage möglich.
- Einhalterung in geschlossener Position.
- Besonders hohe Nutzungsdauer, bis zu 80.000 Zyklen.
- Temperaturbereich: -20°C bis +70°C.

Bestellangaben: z.B.: Art.-Nr. 649 008 20, Auszugschienen DZ 2642

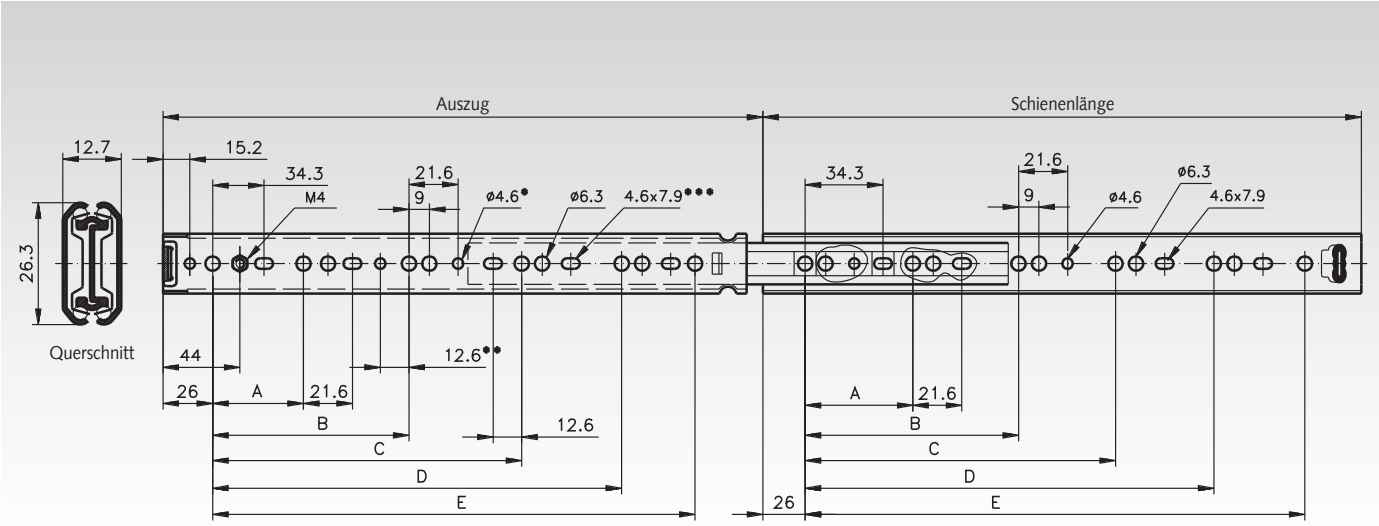

* Nicht vorhanden bei Schienenlänge 300 mm.
** Nur bei Schienenlänge 400 mm.
*** Nicht vorhanden bei Schienenlänge 400 mm. .

Artikel-Nr. pro Paar	Schienen-länge mm	Auszug +/-3,2 mm	A mm	B mm	C mm	D mm	E mm	Lastwert Paar kg	Gewicht Paar kg
649 008 20	200	209	128	-	-	-	-	16	0,44
649 008 25	250	259	128	-	-	-	-	25	0,55
649 008 30	300	308	128	224	-	-	-	32	0,67
649 008 35	350	357	128	224	-	-	-	35	0,78
649 008 40	400	406	128	224	320	-	-	45	0,89
649 008 45	450	456	128	224	352	-	-	45	1,01
649 008 50	500	505	128	224	352	416	-	35	1,11
649 008 55	550	554	128	224	352	448	489	30	1,23

Hinweis

Empfohlene Befestigung: Schraube M4/ Euro-Schraube 6mm/Holzschraube 4mm. Max. Kopfhöhe 2mm/ Ø7,8mm.
Es sind alle Befestigungspositionen zu verwenden, damit der maximale Lastwert erzielt wird.
Horizontalmontage nicht empfohlen.