Pätky (bezpečnostné), s oválnou prírubou

Materiál:
Elastomer: Prírodná guma, tvrdosť 62° +/-5° Shore A.
Kovové diely: oceľ , pevnosť 5.6, pozinkovaná.

Bezpečnostné pätky možu byť použité univerzálne pre všetky druhy strojov. Sú výbornou voľbou najmä vtedy, ak môžu byť použité ako tlmiaci element aočakávajú sa ťahové sily.

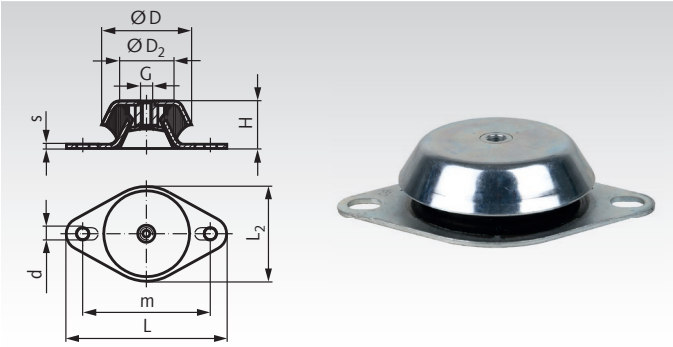

Informácie potrebné na objednanie: napr.: Produkt č. 685 940 00, Pätka bezpečnostné, 48mm

Produkt č.	D mm	D_2 mm	d mm	G mm	H mm	L mm	L_2 mm	m mm	s mm	CD_{medium} 1) N/mm	$F_{perm.}$ 2) N	Deformácia mm	Hmotnosť kg
685 940 00	48	38	6,2	M8	23	81	50	68	1,5	1250	1250	1,0	0,10
685 945 00	60	46	8,3 x 16	M10	31	106	60	75 - 90	3	2500	3750	1,5	0,23
685 950 00	77	59	9	M10	30	128	77	110	2	2500	5000	2,0	0,52
685 952 00	82	64	11	M10	35	128	82	110	3	3500	7000	2,0	0,41
685 955 00	92	73,5	10,5	M12	45	138	95	110	3	3300	8250	2,5	0,62
685 960 00	106	81	14 x 18	M12	38	172	108	138 - 146	3	4100	10250	2,5	0,66
685 965 00	108	83	16,5	M16	50	190	112	160	5	3200	9600	3,0	1,26
685 970 00	121	92	13,5	M16	42	188	122	158	3	3400	10200	3,0	0,98
685 975 00	144	120	14 x 18	M16	48	216	144	186	4	3600	13650	3,8	1,62

1) Zaťaženie.
2) Prípustné permanentné statické zaťaženie, ťahom/tlakom. Bez tlmenia pre zaťaženie ťahom.

Uvedené hodnoty sú smerodajné hodnoty pre statické zaťaženie pri 62° tvrdosť Shore A (medium), +/- 20%.

Pätky (bezpečnostné), so štvorhrannou prírubou

Materiál:
Elastomer: Prírodná guma, tvrdosť 62° +/-5° Shore A.
Kovové diely: oceľ , pevnosť 5.6, pozinkovaná.

Bezpečnostné pätky možu byť použité univerzálne pre všetky druhy strojov. Sú výbornou voľbou najmä vtedy, ak môžu byť použité ako tlmiaci element aočakávajú sa ťahové sily.

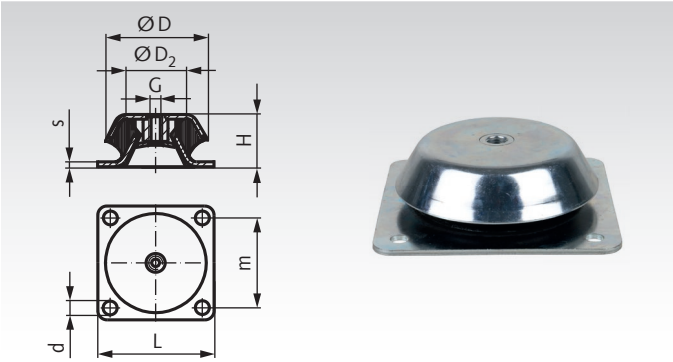

Informácie potrebné na objednanie: napr.: Produkt č. 685 980 00, Pätka bezpečnostné, 101mm

Produkt č.	D mm	D_2 mm	d mm	G mm	H mm	L mm	m mm	s mm	CD_{medium} 1) N/mm	$F_{perm.}$ 2) N	Deformácia mm	Hmotnosť kg
685 980 00	101	60	9	M12	40	108	88	3	2000	5000	2,5	0,67
685 985 00	150	110	12,5	M16	51,5	168	132	4	5200	13000	2,5	2,04
685 990 00	177	125	13	M20	63	184	150	4,5	4800	16800	3,5	3,10
685 995 00	192	150	13	M20	70	200	165	6	5200	18200	3,5	4,45

1) Zaťaženie.
2) Prípustné permanentné statické zaťaženie, ťahom/tlakom. Bez tlmenia pre zaťaženie ťahom.

Uvedené hodnoty sú smerodajné hodnoty pre statické zaťaženie pri 62° tvrdosť Shore A (medium), +/- 20%.